令和4年度　第45回札幌市スポーツ少年団　春季交流大会組合せ

4月29日（日）8時（受付）

開会式09時00分　つどーむ

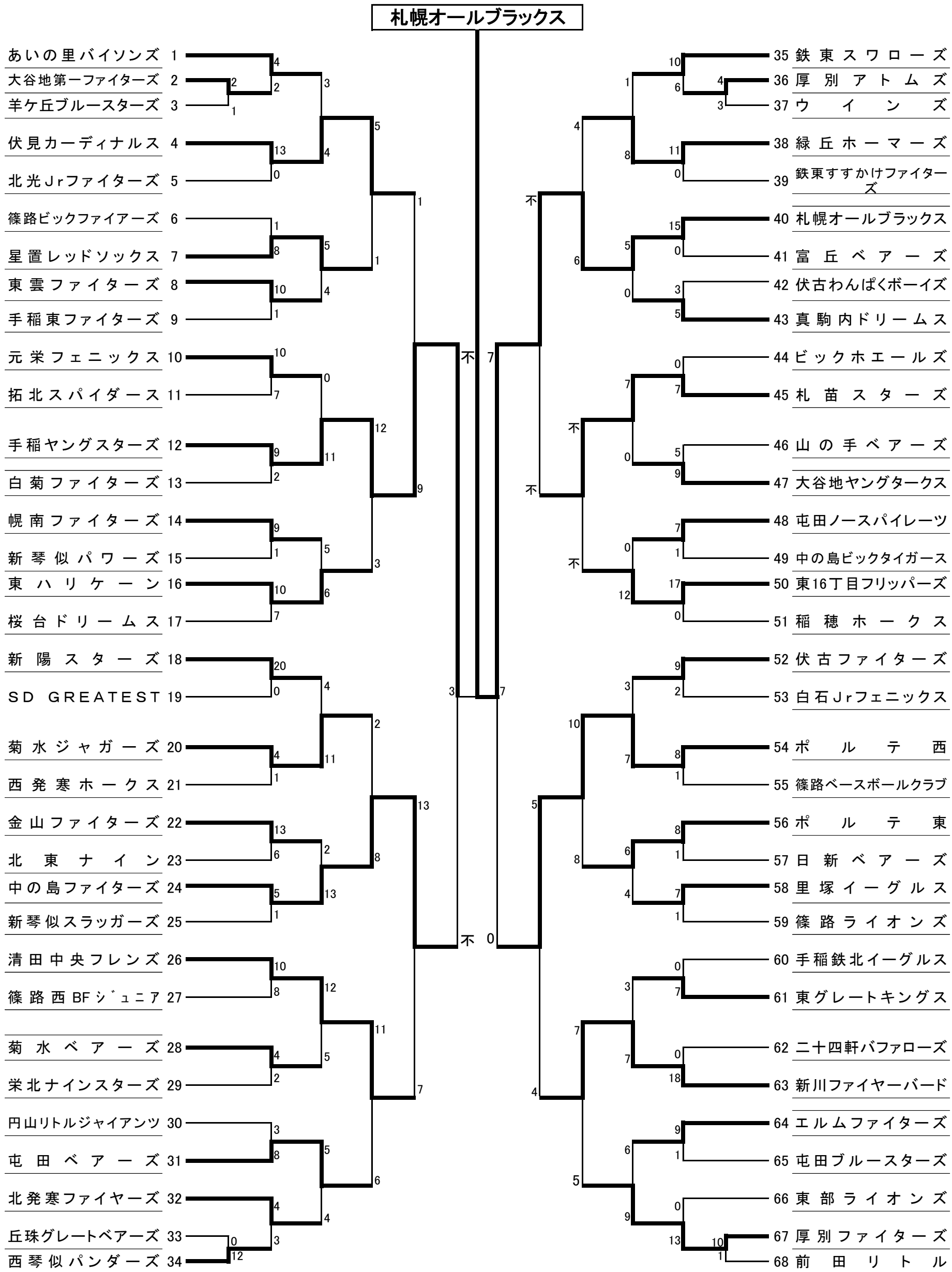

参加総数　68チーム

中央 5・北区14・東区17・白石 8・厚別 3・清田 2・豊平 3・南区 1・西区 6・手稲 9